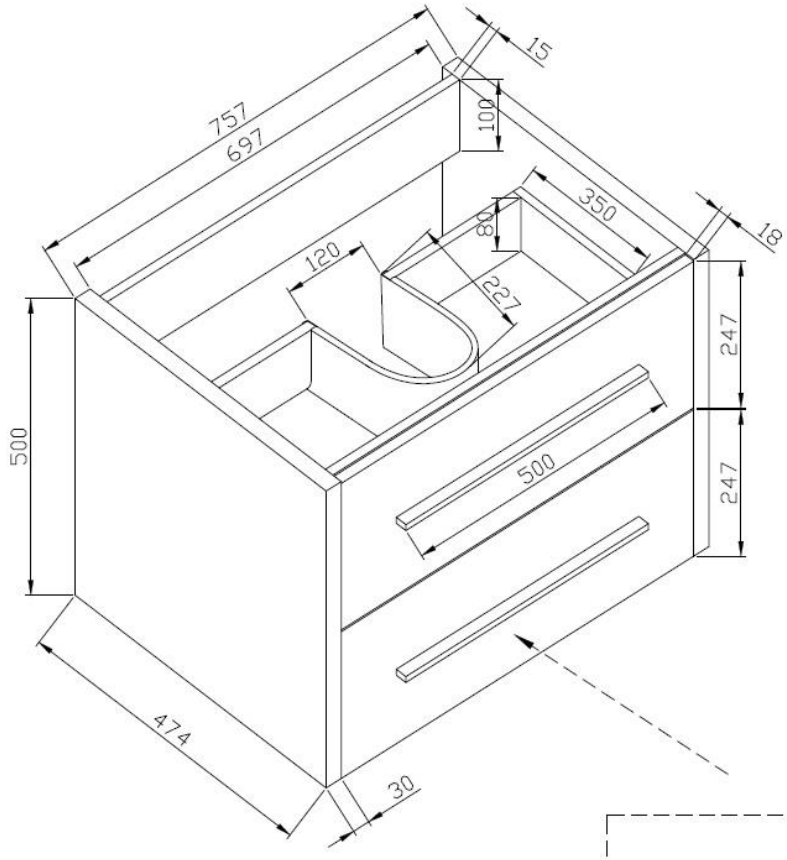
757
697
15
100
350
18
80
120
227
247
247
500
500
474
30

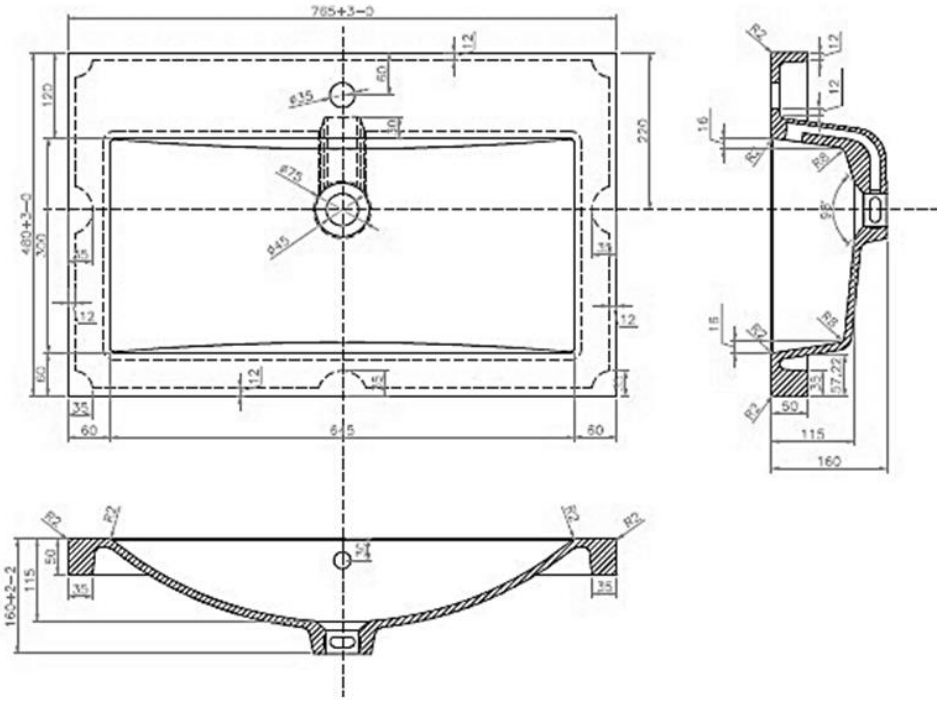
765+3-0
120
220
480+3-0
300
60
645
60
115
160
160+2-2
50
35
12
R2
R3
R8
16
57.22
98°

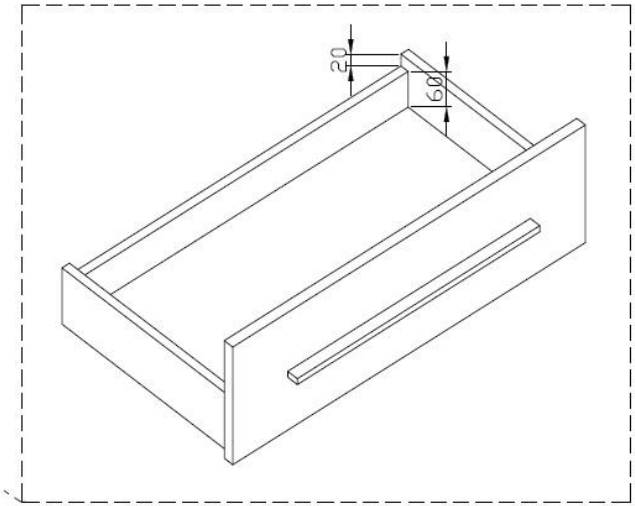
20
60